İTFAİYE KAT BAĞLANTI VANASI

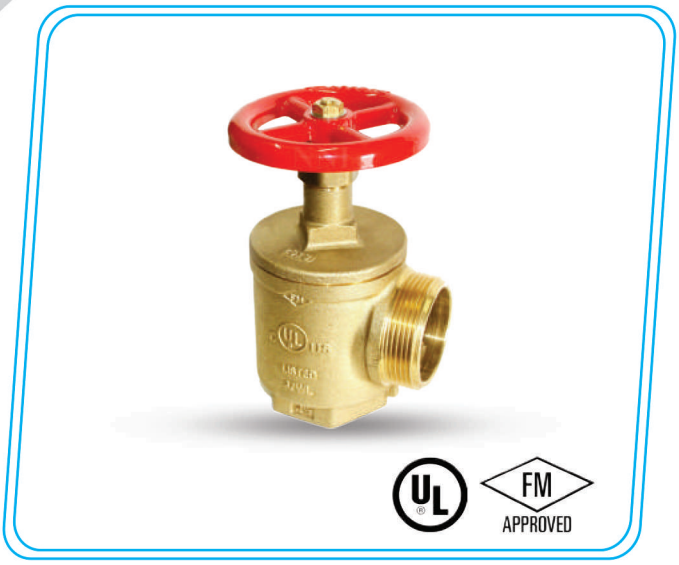

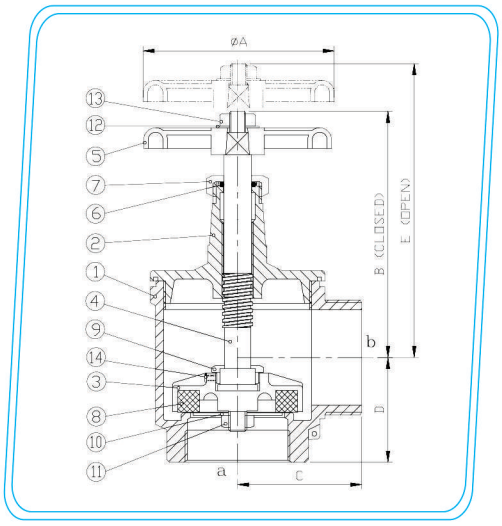

Özellikler / Specifications	
Ölçü / Dimension	21/2"
Basınç Sınıfı / Working Pressure	300 psi, 21 bar
Test Basıncı / Max. Test Pressure	105 bar
Çalışma Sıcaklığı / Working Temp.	+40°C / +80°C
Bağlantı / Connection	Dişli NPT / Thread NPT
Onaylar / Aprovals	UL Listed, FM Approval

Parça Adı / Part Name	Malzeme / Metarial
Gövde / Body	ASTM B584 C85700
Kapak / Bonnet	ASTM B584 C85700
Klape / Disc	ASTM B584 C85700
Mil / Stem	ASTM B16 C36000
Volan / Hand Wheel	Sfero / Ductile Iron
O - Ring	NBR

Vana Ölçüsü Nominal Size	Ölçüler / Dimensions (mm)				
	A	B	C	D	E
21/2"	39,90	59,00	33,40	27,50	76,70